Orgia di Guerra
Scheda tecnica

LUCI:
10X ETC FRESNEL V LED (O PC LED CAMBIA COLORE)
3X SAGOMATORI LED ETC S4 S3 OTTICA 50°
1X SAGOMATORE ETC ALOGENO S4 750W OTTICA 50° PROVVISTO DI PORTA GEL
9X PC 1 KW ALOGENI PROVVISTI DI PORTA GEL E BANDIERE
1X PC 500W ALOGENO PROVVISTO DI BANDIERE E PORTA GEL

REGIA:
ATTACCO DMX PER CONSOLE

AUDIO:
P.A. ADEGUATO ALLA SALA
2X CASSE MONITOR POSIZIONATI STILE “SIDEFILL”

MIXER DIGITALE (BEHRINGER/MIDAS X32/M32) CON POSSIBILITÀ DI COLLEGAMENTO A ROUTER-ACCESS POINT PER CONTROLLO REMOTO

UNA BOX D.I. MONO PER RICEVITORE JACK WIRELESS
UNA BOX D.I. STEREO PER MINIJACK IN REGIA

CHANNEL LIST:
01- AUDIO PULPITO - D.I. MONO
02- MICROFONO ARCHETTO DPA WIRELESS - 1 CAVO XLR PER RICEVITORE
03 - RADIO MICROFONO GELATO - 1 CAVO XLR PER RICEVITORE
04- CAVO XLR DI ALMENO 20 METRI PER UN RIVERBERO A MOLLA POSIZIONATO IN FONDOSCENA
05/06 - D.I. BOX PER COMPUTER IN REGIA

TEMPI DI MONTAGGIO E SOUNDCHECK:
MONTAGGIO: 4 ORE CA. + 2 ORE PUNTAMENTI E SOUNDCHECK
SMONTAGGIO: 1 ORA CA.

Teatro degli Sterpi
Via L. Pecenco, 10
Trieste

Referente Tommaso Zanella
teatrodeglisterpi@gmail.com
333 3324405

PERSONALE TECNICO PER MONTAGGIO E SMONTAGGIO:
- N. 1 MACCHINISTA

RICHIESTE SPECIFICHE TEATRO:
SPAZIO MINIMO DI SCENA 6X6M
PRESA DI CORRENTE A SINISTRA PALCO PER MACCHINA DEL FUMO

SI INFORMA INOLTRE CHE:
- DURATA SPETTACOLO DI 55 MINUTI (SENZA INTERVALLO)
- GLI ATTORI IN SCENA SONO MUNITI DI ATTESTATO ANTINCENDIO RISCHIO ALTO

Teatro degli Sterpi
Via L. Pecenco, 10
Trieste

Referente Tommaso Zanella
teatrodeglisterpi@gmail.com
333 3324405

PIANTA LUCI:

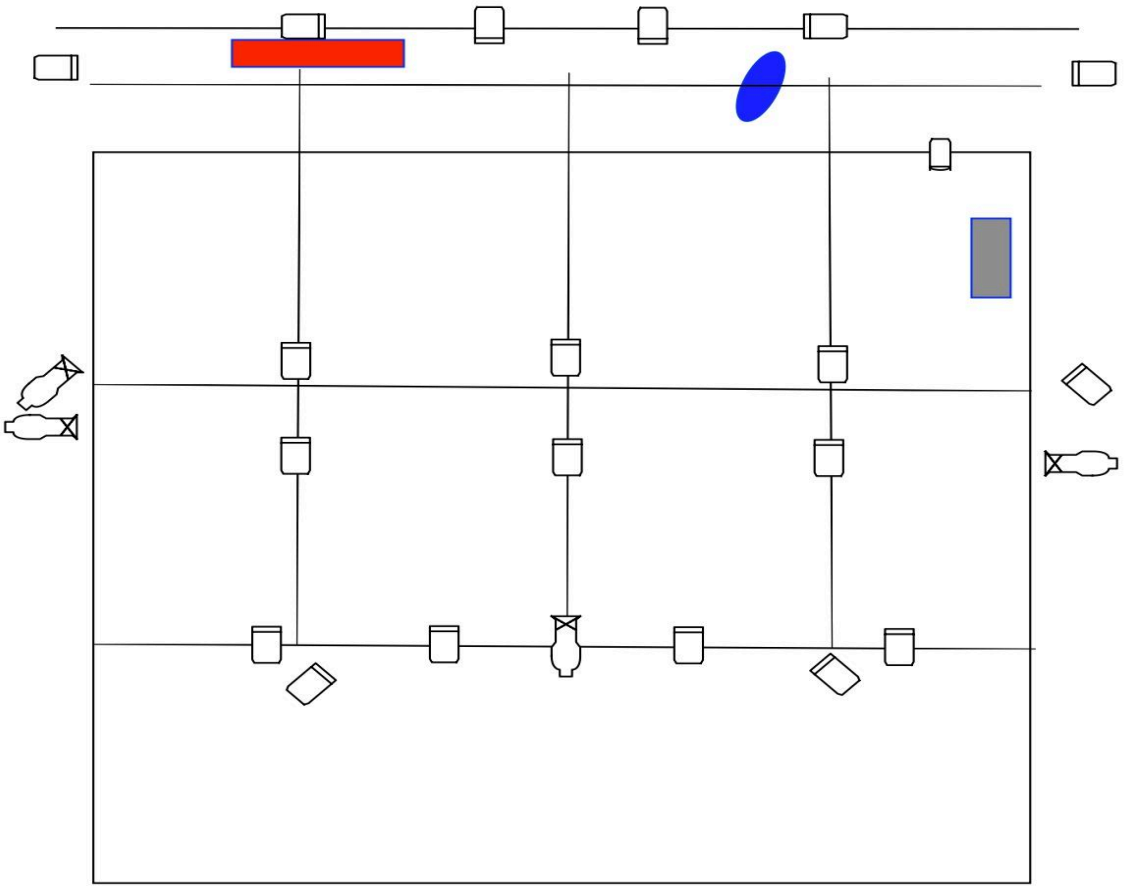

Teatro degli Sterpi
Via L. Pecenco, 10
Trieste

Referente Tommaso Zanella
teatrodeglisterpi@gmail.com
333 3324405